Durchflussmesser Verschraubungen Fittings

Durchflussschalter **F**low-**S**chalter FS

Schwebekörper Flowschalter -Wächter
Durchflusswächter Anwendung: Flüssigkeiten ,
Material Kunststoff, Messing

GMR Instruments

GMR Gross-Mess-Regeltechnik
D-98544 Zella-Mehlis ; Talstr.50
Tel: +49(0)3682 49099 , Fax: +49(0)3682 49093
www.mess-regel.de E-Mail :info@mess-regel.de

GMR Flow- Schalter FS **Datenblatt**

Mechanischer Durchflussschalter, für flüssige oder gasförmige Medien,
mit federgestütztem Kolben und magnetischer Ansteuerung eines Reedschalters.
Robuste Konstruktion in den Werkstoffen POM oder Messing .
-geringer Druckverlust ,- wiederholgenau,- hohe Schaltleistung, - schmutzunempfindlich
, - hermetische Trennung zwischen elektrischem und hydraulischem Bauteil

FS008GP - FS010GP

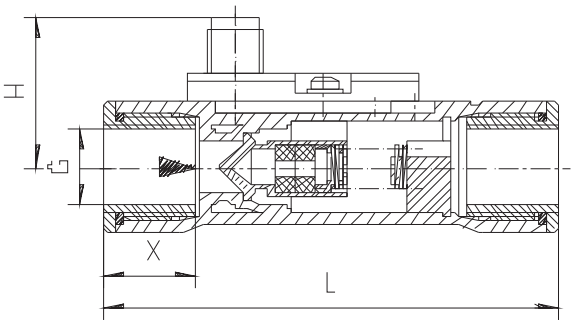

	G	Type	PN bar	Qmax.empf. l/min H2O	Verstellbereich l/min H2O	L mm	H mm	B mm	SW mm	X mm	Gewicht kg
POM Plastik	G 1/4	FS08GP006	10	8	**1 - 6**	89	30		27	18	0,05
	G 3/8	FS10GP006	10	10	**1 - 6**	89	30		27	18	0,05
	G 1/2	FS15GP006	10	20	**1 - 6**	85	30 -		27	12	0,04
	G 3/4	FS20GP011	10	40	**1 - 11**	100	30	36		18	0,13
	G 1	FS25GP011	10	60	**1 - 11**	100	30	40		18	0,17
Messing	G 1/4	FS08GM0025	100	6	**0,4 - 2,5**	70	30	25		18	0,33
	G 1/4	FS08GM006	100	8	**1 - 6**	89	30	25		18	0,33
	G 3/8	FS10GM006	100	10	**1 - 6**	89	30	25		18	0,31
	G 1/2	FS15GM006	100	20	**1 - 6**	85	30	25		12	0,28
	G 3/4	FS20GM011	100	40	**1 - 11**	100	30	36		18	0,72
	G 1	FS25GM011	100	60	**1 - 11**	100	30	40		18	0,83

ELEKTRISCHE DATEN
Reedschalter - Schließer
230 V AC 0,5 A 50 VA
Anschluss für Rundsteckverbinder M12x1, 4-pol
Schutzart IP 67

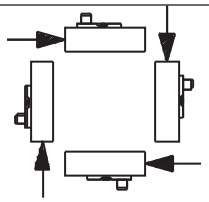

	FS-...GP	FS-...GM
Gehäuse	POM GV	Ms58 vernickelt
Kolben	POM	POM
Feder	14.310	14.310
Magnet	Bariumferrit	Bariumferrit
Dichtung	NBR nur DN8-10	Viton nur DN8-10
Schaltkopf	PC	PC
Toleranz	±10% vom Endwert	
Medientemperatur	max. 90°C	
durchschn. Druckverlust	0,3 bar bei 25 l/min	
Hysterese	in Abhängigkeit vom Schaltwert mindestens 0,5 l/min	

Durchfluss Druck \ Sensoren \ Fittings \ GMR Gross-Mess-Regeltechnik Talstr.50 98544 Zella-Mehlis
Tel: (0049) 03682/49099 Fax: (0049) 03682/49093 E-mail: info@mess-regel.de Web: www.mess-regel.de